Фильтры дисковые

RL-Q01

Описание

Предфильтр дисковый с функцией обратной промывки серии RL-Q предназначен для удаления твердых частиц размером не менее 0,05 мм (50 мкм). Может использоваться для грубой фильтрации муниципальных сточных вод, защиты оборудования водоочистки при проведении обратной промывки.

Особенности

- Фильтрующий элемент установлен перевернутым для максимально эффективного удаления загрязнений
- Длительный срок службы и отсутствие необходимости в замене фильтрующего элемента
- С функцией защиты от протечек для автоматического перекрытия воды при недостаточном водоснабжении, протечке или поломке трубопровода
- Входной и выходной патрубки могут поворачиваться на 360°
- На выходе установлен обратный клапан
- Светодиодная подсветка

Спецификация

Номер	Название	Материал	Количество
1	Предфильтр	Пластик	1
2	Настенный фиксатор	Пластик	1
3	Саморез для фиксатора	Металл	3
4	Дюбель (6 мм)	Пластик	3
5	Муфта разъемная с прокладкой	Латунь	2
6	Гибкий шланг (1,5 м)	Резина	1
7	Хомут для шланга	Металл	2
8	Переход с шланга на тройник	ПВХ	1
9	Тройник	ПВХ	1
10	Блок питания (вход 220В / AC - выход 12В / DC)	—	1
11	Датчик протечки	Пластик	1

Технические характеристики

Диаметр номинальный, мм	DN20
Расход воды номинальный, м³/ч	1,5
Количествово очищенной воды номинальное, м³	15
Рейтинг фильтрации, мкм	50
Давление рабочее, бар	1...6
Температура рабочая, °C	5...50
Относительная влажность, %	≤ 90 (25 °C)
Артикул для заказа	2DLU

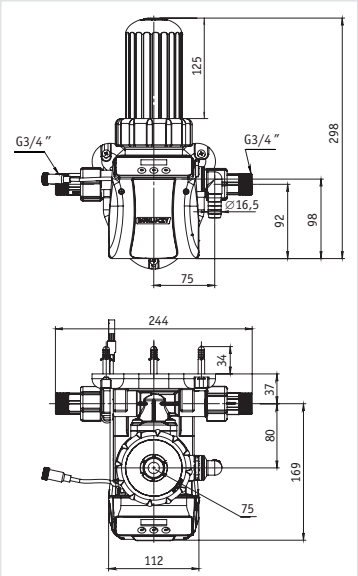

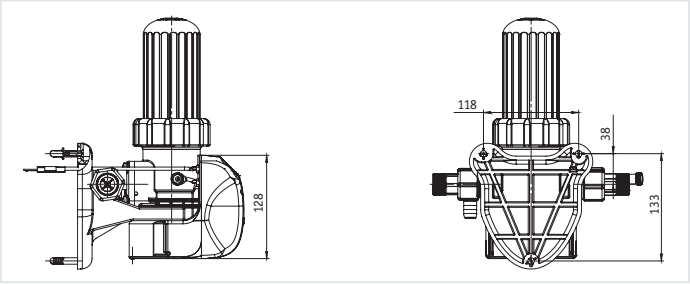

Принцип действия дисковых фильтров основан на технологии глубинной заградительной фильтрации, то есть жидкость пропускается через объёмную фильтровальную поверхность и частицы загрязнений задерживаются в ее глубине. При этом в качестве фильтрующей поверхности в данном случае выступает фильтроэлемент, который представляет собой пакет из пластиковых дисков, надетых на промывочную ферму и плотно сжатых друг с другом. На поверхность каждого диска нанесены канавки различной формы, профиля и глубины. При сжатии соседних дисков, между ними образуется сложная объёмная структура каналов и микрополостей, объём этой структуры является рабочим фильтрующим слоем. При прохождении загрязненной воды через такую структуру, часть загрязнений задерживается на внешней поверхности цилиндра фильтроэлемента, а часть задерживаются в объёмной структуре, образованной наложением вершин и впадин канавок сжатых дисков.

Промывка фильтроэлемента от накопившихся на его поверхности и в объёме загрязнений заключается во временном разжатии пакета дисков с одновременной сменой направления потока жидкости. Промывка в модели RL-Q01 осуществляется в автоматическом режиме.